# OB-26a/80  α = 12°

## Zetownik podrynnowy (alternatywa OB-26)

Under-gutter Z-channel (variant OB-26)

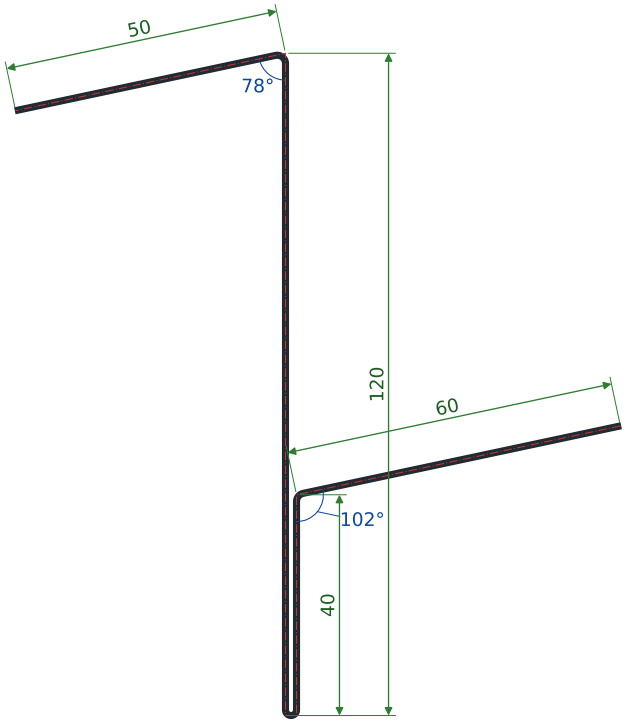


| Półka<br>Flange | Długość [mm]<br>Length [mm] | Kąt wewnętrzny do następnej<br>Inner angle to the next |
|---|---|---|
| 1 | 60 | 102°  (90° + α) |
| 2 | 40 | zawinięcie / hem (180°) |
| 3 | 120 | 78°  (90° − α) |
| 4 | 50 | — |
| Σ | 270 | rozwinięcie / developed width |

| | |
|---|---|
| Blacha<br>Sheet | 1,0 mm, stal ocynkowana<br>1.0 mm, galvanised steel |
| Rozwinięcie<br>Developed width | 270 mm |
| Masa<br>Weight | 2,16 kg/mb (8 kg/m²) |
| Kąt α<br>Angle α | 12°; 90° − α = 78°;<br>90° + α = 102° |
| Sztanga 3,0 m<br>3.0 m length | 6,48 kg |
| Sztanga 6,0 m<br>6.0 m length | 12,96 kg |
| Gięcia<br>Bends | R wewn. = 1 × t; zawinięcia 0,5 × t; kąty nieopisane = 90°<br>inner R = 1 × t; hems 0.5 × t; angles not marked = 90° |

Uwaga: wg karty producenta przy α > 7° obróbka wg indywidualnego projektu — uzgodnić z producentem.

Note: according to the manufacturer's sheet, for α > 7° the flashing needs an individual design — agree it with the manufacturer.

Wymiary wg Katalogu Technicznego Gór-Stal 2025, s. 136. Rysunek przerysowany przez BOKKA. Do produkcji obowiązuje karta producenta.
Dimensions according to the Gór-Stal Technical Catalogue 2025, p. 136. Redrawn by BOKKA. The manufacturer's data sheet applies to production.
Wymiary półek do krawędzi teoretycznych (oś blachy); rozwinięcie = suma półek (wartość katalogowa); masa = rozwinięcie × długość × ciężar blachy.
Flange dimensions to theoretical edges (sheet centre line); developed width = sum of flanges (catalogue value); weight = developed width × length × sheet weight.
Długości: typowe 3,0 i 6,0 m, dostępne 2,0–6,0 m co 0,5 m.  /  Lengths: standard 3.0 and 6.0 m, available 2.0–6.0 m in 0.5 m steps.
Pliki / Files: BOKKA_OB-26a-80_a12 — .dxf · .pdf · _L2000.step · _L2000.ifc