# OB-35/200 α = 15°

## Obróbka attykowa ściany — wariant II

Wall parapet — variant II

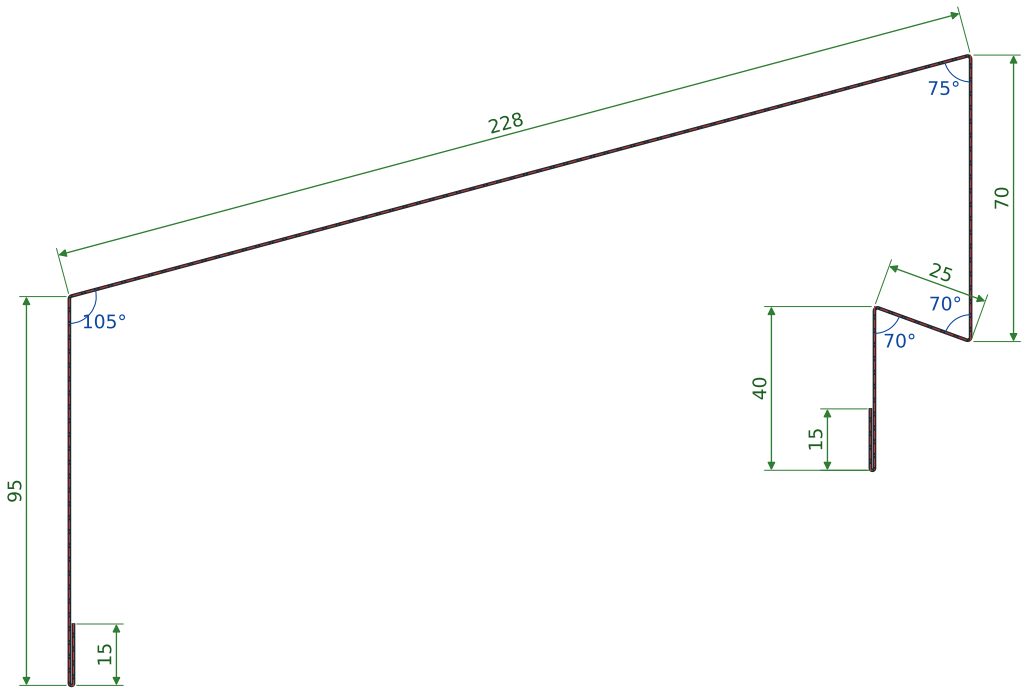


| Półka<br>Flange | Długość [mm]<br>Length [mm] | Kąt wewnętrzny do następnej<br>Inner angle to the next |
|---|---|---|
| 1 | 15 | zawinięcie / hem (180°) |
| 2 | 95 | 105° (90° + α) |
| 3 | 228 | 75° (90° − α) |
| 4 | 70 | 70° |
| 5 | 25 | 70° |
| 6 | 40 | zawinięcie / hem (180°) |
| 7 | 15 | — |
| Σ | 488 | rozwinięcie / developed width |

| | |
|---|---|
| Blacha<br>Sheet | 0,5 mm, stal ocynkowana powlekana, kolor RAL wg zamówienia<br>0.5 mm, coated galvanised steel, RAL colour to order |
| Rozwinięcie<br>Developed width | 488 mm |
| Masa<br>Weight | 1,95 kg/mb (4 kg/m²) |
| Kąt α<br>Angle α | 15°; 90° − α = 75°; 90° + α = 105° |
| Sztanga 3,0 m<br>3.0 m length | 5,86 kg |
| Sztanga 6,0 m<br>6.0 m length | 11,71 kg |
| Gięcia<br>Bends | R wewn. = 1 × t; zawinięcia 0,5 × t; kąty nieopisane = 90°<br>inner R = 1 × t; hems 0.5 × t; angles not marked = 90° |

α = pochylenie czapki attyki wg projektu (a00 = czapka pozioma, wersja katalogowa).

α = parapet cap inclination according to the design (a00 = horizontal cap, catalogue version).

Wymiary wg Katalogu Technicznego Gór-Stal 2025, s. 140. Rysunek przerysowany przez BOKKA. Do produkcji obowiązuje karta producenta.
Dimensions according to the Gór-Stal Technical Catalogue 2025, p. 140. Redrawn by BOKKA. The manufacturer's data sheet applies to production.
Wymiary półek do krawędzi teoretycznych (oś blachy); rozwinięcie = suma półek (wartość katalogowa); masa = rozwinięcie × długość × ciężar blachy.
Flange dimensions to theoretical edges (sheet centre line); developed width = sum of flanges (catalogue value); weight = developed width × length × sheet weight.
Długości: typowe 3,0 i 6,0 m, dostępne 2,0–6,0 m co 0,5 m. / Lengths: standard 3.0 and 6.0 m, available 2.0–6.0 m in 0.5 m steps.
Pliki / Files: BOKKA_OB-35-200_a15 — .dxf · .pdf · _L2000.step · _L2000.ifc