OB-26/80 α = 12°

Zetownik podrynnowy

Under-gutter Z-channel

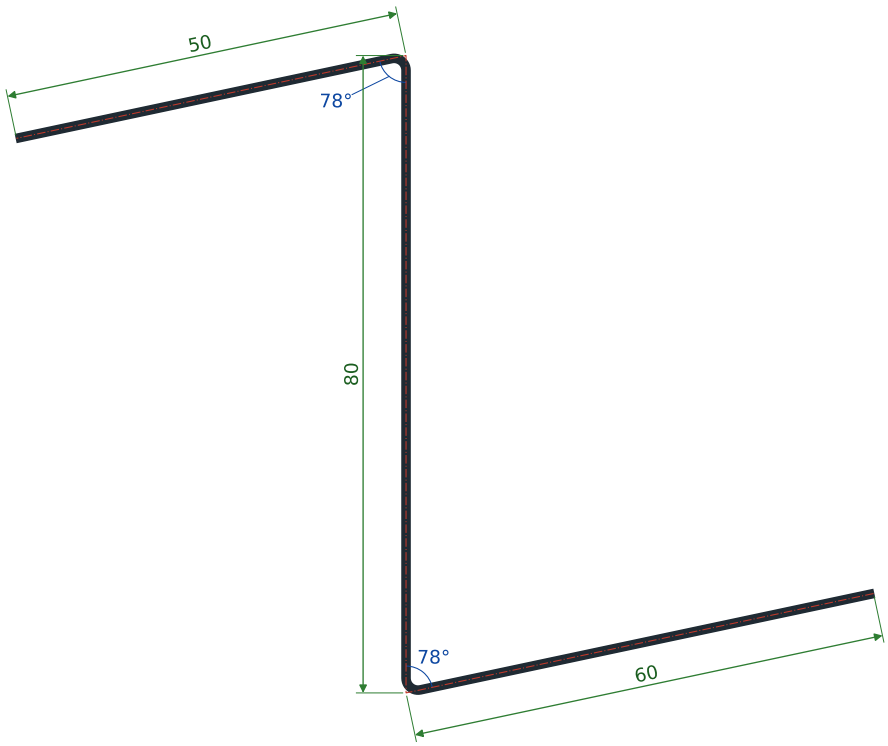

Półka Flange	Długość [mm] Length [mm]	Kąt wewnętrzny do następnej Inner angle to the next
1	60	78° (90° − α)
2	80	78° (90° − α)
3	50	—
Σ	190	rozwinięcie / developed width

Blacha Sheet	1,0 mm, stal ocynkowana 1.0 mm, galvanised steel
Rozwinięcie Developed width	190 mm
Masa Weight	1,52 kg/mb (8 kg/m²)
Kąt α Angle α	12°; 90° − α = 78°
Sztanga 3,0 m 3.0 m length	4,56 kg
Sztanga 6,0 m 6.0 m length	9,12 kg
Gięcia Bends	R wewn. = 1 × t; zawinięcia 0,5 × t; kąty nieopisane = 90° inner R = 1 × t; hems 0.5 × t; angles not marked = 90°

Uwaga: wg karty producenta przy α > 7° obróbka wg indywidualnego projektu — uzgodnić z producentem.

Note: according to the manufacturer's sheet, for α > 7° the flashing needs an individual design — agree it with the manufacturer.

Wymiary wg Katalogu Technicznego Gór-Stal 2025, s. 136. Rysunek przerysowany przez BOKKA. Do produkcji obowiązuje karta producenta.
Dimensions according to the Gór-Stal Technical Catalogue 2025, p. 136. Redrawn by BOKKA. The manufacturer's data sheet applies to production.
Wymiary półek do krawędzi teoretycznych (oś blachy); rozwinięcie = suma półek (wartość katalogowa); masa = rozwinięcie × długość × ciężar blachy.
Flange dimensions to theoretical edges (sheet centre line); developed width = sum of flanges (catalogue value); weight = developed width × length × sheet weight.
Długości: typowe 3,0 i 6,0 m, dostępne 2,0–6,0 m co 0,5 m. / Lengths: standard 3.0 and 6.0 m, available 2.0–6.0 m in 0.5 m steps.
Pliki / Files: BOKKA_OB-26-80_a12 — .dxf · .pdf · _L2000.step · _L2000.ifc