OB-26a/60 α = 6°

Zetownik podrynnowy (alternatywa OB-26)

Under-gutter Z-channel (variant OB-26)

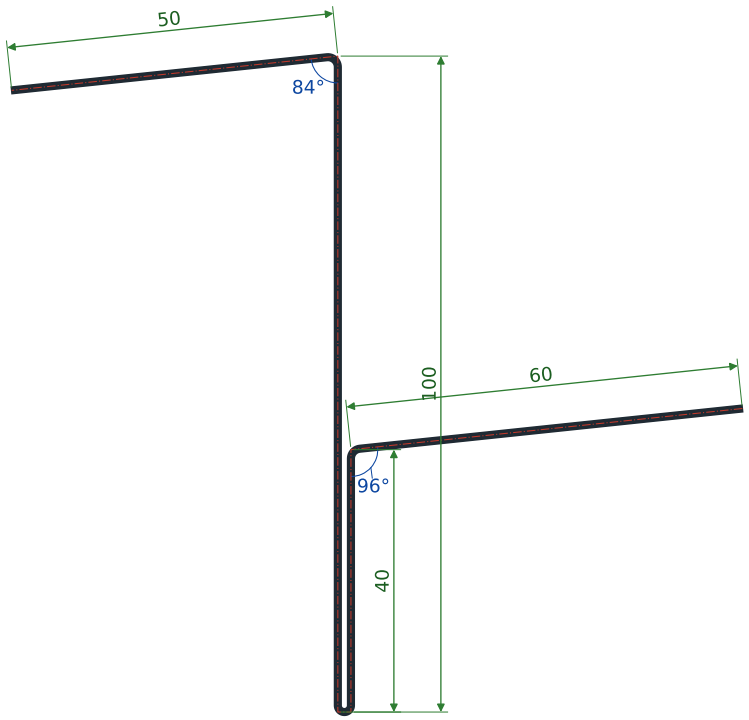

Półka Flange	Długość [mm] Length [mm]	Kąt wewnętrzny do następnej Inner angle to the next
1	60	96° (90° + α)
2	40	zawinięcie / hem (180°)
3	100	84° (90° − α)
4	50	—
Σ	250	rozwinięcie / developed width

Blacha Sheet	1,0 mm, stal ocynkowana 1.0 mm, galvanised steel
Rozwinięcie Developed width	250 mm
Masa Weight	2,00 kg/mb (8 kg/m²)
Kąt α Angle α	6°; 90° − α = 84°; 90° + α = 96°
Sztanga 3,0 m 3.0 m length	6,00 kg
Sztanga 6,0 m 6.0 m length	12,00 kg
Gięcia Bends	R wewn. = 1 × t; zawinięcia 0,5 × t; kąty nieopisane = 90° inner R = 1 × t; hems 0.5 × t; angles not marked = 90°

Wymiary wg Katalogu Technicznego Gór-Stal 2025, s. 136. Rysunek przerysowany przez BOKKA. Do produkcji obowiązuje karta producenta.
Dimensions according to the Gór-Stal Technical Catalogue 2025, p. 136. Redrawn by BOKKA. The manufacturer's data sheet applies to production.
Wymiary półek do krawędzi teoretycznych (oś blachy); rozwinięcie = suma półek (wartość katalogowa); masa = rozwinięcie × długość × ciężar blachy.
Flange dimensions to theoretical edges (sheet centre line); developed width = sum of flanges (catalogue value); weight = developed width × length × sheet weight.
Długości: typowe 3,0 i 6,0 m, dostępne 2,0–6,0 m co 0,5 m. / Lengths: standard 3.0 and 6.0 m, available 2.0–6.0 m in 0.5 m steps.
Pliki / Files: BOKKA_OB-26a-60_a06 — .dxf · .pdf · _L2000.step · _L2000.ifc