OB-34/60 α = 0°

Obróbka attykowa ściany — wariant I

Wall parapet — variant I

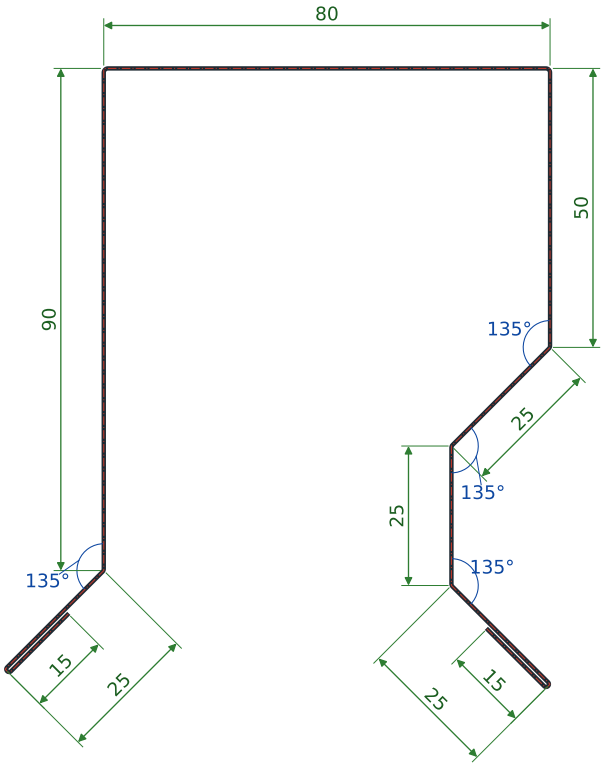

Półka Flange	Długość [mm] Length [mm]	Kąt wewnętrzny do następnej Inner angle to the next
1	15	zawinięcie / hem (180°)
2	25	135°
3	90	90° (90° + α)
4	80	90° (90° − α)
5	50	135°
6	25	135°
7	25	135°
8	25	zawinięcie / hem (180°)
9	15	—
Σ	350	rozwinięcie / developed width

Blacha Sheet	0,5 mm, stal ocynkowana powlekana, kolor RAL wg zamówienia 0.5 mm, coated galvanised steel, RAL colour to order
Rozwinięcie Developed width	350 mm
Masa Weight	1,40 kg/mb (4 kg/m²)
Kąt α Angle α	0°; 90° − α = 90°; 90° + α = 90°
Sztanga 3,0 m 3.0 m length	4,20 kg
Sztanga 6,0 m 6.0 m length	8,40 kg
Gięcia Bends	R wewn. = 1 × t; zawinięcia 0,5 × t; kąty nieopisane = 90° inner R = 1 × t; hems 0.5 × t; angles not marked = 90°

α = pochylenie czapki attyki wg projektu (a00 = czapka pozioma, wersja katalogowa).

α = parapet cap inclination according to the design (a00 = horizontal cap, catalogue version).

Wymiary wg Katalogu Technicznego Gór-Stal 2025, s. 140. Rysunek przerysowany przez BOKKA. Do produkcji obowiązuje karta producenta.
Dimensions according to the Gór-Stal Technical Catalogue 2025, p. 140. Redrawn by BOKKA. The manufacturer's data sheet applies to production.
Wymiary półek do krawędzi teoretycznych (oś blachy); rozwinięcie = suma półek (wartość katalogowa); masa = rozwinięcie × długość × ciężar blachy.
Flange dimensions to theoretical edges (sheet centre line); developed width = sum of flanges (catalogue value); weight = developed width × length × sheet weight.
Długości: typowe 3,0 i 6,0 m, dostępne 2,0–6,0 m co 0,5 m. / Lengths: standard 3.0 and 6.0 m, available 2.0–6.0 m in 0.5 m steps.
Pliki / Files: BOKKA_OB-34-60_a00 — .dxf · .pdf · _L2000.step · _L2000.ifc